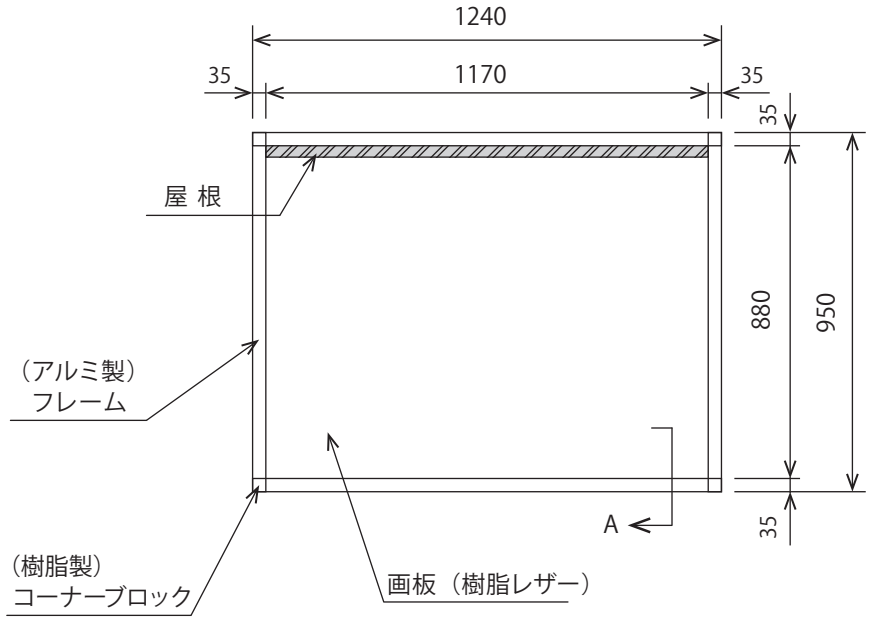

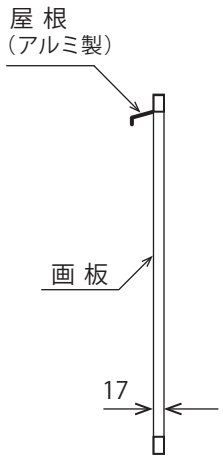

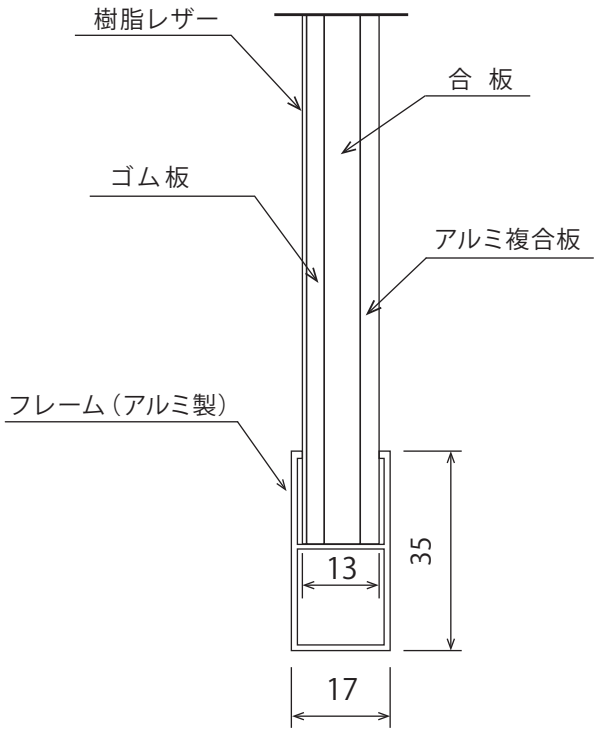

断面 A

株式会社　地域シャワーコム	名称：アルミ掲示板	型式：UK-5012SG	作成日：2020.09